ԵՂԵԳՆԱՁՈՐԻ ՀԱՄԱՅՆՔԱՊԵՏԱՐԱՆ

ՆԱԽԱԳԾԱՅԻՆ ՓԱՍՏԱԹՂԹԵՐԻ ԿԱԶՄՄԱՆ ԽՈՐՀՐԴԱՏՎԱԿԱՆ ԾԱՌԱՅՈՒԹՅՈՒՆՆԵՐԻ ՄԱՏՈՒՑՈՒՄ

Պայմանագիր՝ N «ՎԶՄ-ԵՀ-ԳՀԾԶԲ-24/Ն10»

ԱՇԽԱՏԱՆՔԱՅԻՆ ՆԱԽԱԳԻԾ

ԵՂԵԳՆԱՁՈՐ ՀԱՄԱՅՆՔԻ ԿԱՐԻՔՆԵՐԻ ՀԱՄԱՐ ՎԵՐՆԱՇԵՆ ԲՆԱԿԱՎԱՅՐԻ ՈՌՈԳՄԱՆ ՑԱՆՑԻ ՎԵՐԱԿԱՌՈՒՑՈՒՄ

ԳԻՐՔ 2. ԳԾԱԳՐԱԿԱՆ ՄԱՍ

«ԱԼ-ՍՈ» ՍՊԸ

ԵՐԵՎԱՆ - 2024 թ.

«ԱԼ-ՍՈ» ՍՊԸ ՀՎՀՀ01330611 Հ/Հ11807044248800 ԱՅԴԻ ԲԱՆԿ(ID BANK)	AL-SO «ԱԼ-ՍՈ» ՍՊԸ	«АЛ-СО» ООО УНПН 01330611 р/с11807044248800 ID BANK

ՊԱՏՎԻՐԱՏՈՒ	ԵՂԵԳՆԱՁՈՐԻ ՀԱՄԱՅՆՔԱՊԵՏԱՐԱՆ
ԾՐԱԳՐԻ ԱՆՎԱՆՈՒՄ	ԵՂԵԳՆԱՁՈՐ ՀԱՄԱՅՆՔԻ ԿԱՐԻՔՆԵՐԻ ՀԱՄԱՐ ՎԵՐՆԱՇԵՆ ԲՆԱԿԱՎԱՅՐԻ ՈՌՈԳՄԱՆ ՑԱՆՑԻ ՎԵՐԱԿԱՌՈՒՑՈՒՄ
ՀԱՏՈՐԻ ԱՆՎԱՆՈՒՄ	ԳԾԱԳՐԱԿԱՆ ՄԱՍ
ՊԱՅՄԱՆԱԳՐԻ ՀԱՄԱՐ	N «ՎՁՄ-ԵՀ-ԳՀԾՁԲ-24/Ն10»
ՆԳՋ	Ա. ՀՈՎՀԱՆՆԻՍՅԱՆ (044 01 02 36)

Տնօրեն՝ /Ա. Հովհաննիսյան/

ՆԱԽԱԳԾԻ ԿԱԶՄ

- ԳԻՐՔ-1 ԲԱՑԱՏՐԱԳԻՐ ԵՎ ՏԵԽՆԻԿԱԿԱՆ ՄԱՍՆԱԳԻՐ
- ԳԻՐՔ-2 ԳԾԱԳՐԱԿԱՆ ՄԱՍ
- ԳԻՐՔ-3 ԱՇԽԱՏԱՆՔԱՅԻՆ ԾԱՎԱԼՆԵՐ
- ԳԻՐՔ-4 ՆԱԽԱՀԱՇԻՎՆԵՐ

ԳԾԱԳՐԵՐԻ ՀԻՄՆԱԿԱՆ ԼՐԱԿԱԶՄԻ ԱՄՓՈՓԱԳԻՐ

	ԶՐԱԳԻԾ	
1	ԸՆԴՀԱՆՈՒՐ ՏՎՅԱԼՆԵՐ	թերթ-1
2	ԻՐԱԴՐՈՒԹՅԱՆ ՀԱՏԱԿԱԳԻԾ	թերթ-2
3	W-1, W-2 ԶՐԱԳԾԵՐԻ ՈՒՂԵԳԾԵՐԻ ԳԼԽԱՎՈՐ ՀԱՏԱԿԱԳԻԾ: ԽՐԱՄՈՒՂՈՒ ՏԻՊԱՅԻՆ ԿՏՐՎԱԾՔ:	թերթ-3
4	W-1 ԶՐԱՏԱՐԻ ՈՒՂԵԳԾԻ ՀԱՏԱԿԱԳԻԾ ՆԿ 0+00-ՆԿ 0+55 (Գծի վերջ) : ՄԱՍՆԱԳԻՐ	թերթ-4
5	W-2 ԶՐԱՏԱՐԻ ՀԱՏԱԿԱԳԻԾ ՆԿ 0+00-ՆԿ 4+60 (Գծի վերջ): ՄԱՍՆԱԳԻՐ	թերթ-5
	ԿԱՌՈՒՑՎԱԾՔՆԵՐ	
6	ԶՐԹՈՂ-1, ՆԴ-1, ԿՏՐՎԱԾՔՆԵՐ, ՄԻԱԶՈՒՅԼ ՏԱՐՐԵՐԻ ՄԱՍՆԱԳԻՐ, ԶՐԹՈՂ -1 ԱՇԽԱՏԱՆՔԱՅԻՆ ՇԱՎԱԼՆԵՐԻ ԱՄՓՈՓԱԳԻՐ	թերթ-1
7	ԱՆՑՈՒՄԱՅԻՆ ՀԱՆԳՈՒՅՑ-1 ԱՀ-1, ՆԴ-1, ԿՏՐՎԱԾՔՆԵՐ, ՄԻԱԶՈՒՅԼ ՏԱՐՐԵՐԻ ՄԱՍՆԱԳԻՐ, ԱՀ-1: ԱՇԽԱՏԱՆՔԱՅԻՆ ՇԱՎԱԼՆԵՐԻ ԱՄՓՈՓԱԳԻՐ	թերթ-2
8	ԱՆՑՈՒՄԱՅԻՆ ՀԱՆԳՈՒՅՑ-2 ԱՀ-2: ՆԴ-1: ԿՏՐՎԱԾՔՆԵՐ: ԱՇԽԱՏԱՆՔԱՅԻՆ ՇԱՎԱԼՆԵՐԻ ԱՄՓՈՓԱԳԻՐ	թերթ-3
9	ՍՀ-1, ԿՏՐՎԱԾՔՆԵՐ, ՍՀ-1 ԱՇԽԱՏԱՆՔԱՅԻՆ ՇԱՎԱԼՆԵՐԻ ԱՄՓՈՓԱԳԻՐ	թերթ-4
10	ՎՀ-1: ԿՏՐՎԱԾՔՆԵՐ: ՎՀ-1 ԱՇԽԱՏԱՆՔԱՅԻՆ ՇԱՎԱԼՆԵՐԻ ԱՄՓՈՓԱԳԻՐ	թերթ-5
11	ՄԵՏԱՂԱԿԱՆ ՇԱՇԿՈՑ ՄՇ-1, ԿՏՐՎԱԾՔՆԵՐ, ՄԻԱԶՈՒՅԼ ՏԱՐՐԵՐԻ ՄԱՍՆԱԳԻՐ	թերթ-6
12	ԱՆԿՅՈՒՆԱՅԻՆ ՀՈՐԵՐ: ՀԱՏԱԿԱԳԻԾ, ԿՏՐՎԱԾՔՆԵՐ, ԱՇԽԱՏԱՆՔԱՅԻՆ ՇԱՎԱՆԵՐԻ ԱՄՓՈՓԱԳԻՐ 1 ՀԱՏԻ ՀԱՄԱՐ	թերթ-7

Օգտագործված շինարարական նորմեր և կանոններ

Նշանակում	Անվանումը	Ծանոթություն
ՀՀՇՆ 13-02-2022	Անվտանգության տեխնիկա շինարարությունում:	
ՀՀՇՆ 40-01.02-	«Ջրամատակարարում: Արտաքին ցանցեր և կառուցվածքներ»	
ՀՀՇՆ 30-01-2023	«Քաղաքաշինություն. Քաղաքային և գյուղական բնակավայրերի հատակագծում և կառուցապատում» շինարարական նորմեր	
ՀՀՇՆ 20.04-2020	«Երկրաշարժաղիմացկուն շինարարություն. Նախագծման նորմեր»	
ՀՀՇՆ 52-01-	«Բետոնե և երկաթբետոնե կոնստրուկցիաներ»	
ՀՀՇՆ 53-01-2020	«Պողպատե կոնստրուկցիաներ»	
ՀՀՇՆ 20-05-2022	«Շինարարական կոնստրուկցիաների պաշտպանությունը կոռոզիայից»	
ՀՀՇՆ 32-01-2022	«Ավտոմոբիլային ճանապարհներ»	
ՀՀՇՆ 40-01.03-2022	«Կոյուղի. Արտաքին ցանցեր և կառուցվածքներ»	
ՀՀՇՆ 30-02-2022	«Տարածքի բարեկարգում» շինարարական նորմեր	
ՀՀՇՆ 2.06.03-85	Մելիորատիվ համակարգեր և կառույցներ	
	Ն.Ն. Աբրաամով, Ջրամատակարարում	

«ԱԼ-ՍՈ» «AL-SO» «AL-SO» 01330611

«ՋՐԱՐԲԻ» ՍՊԸ ՀՎՀՀ 00837681 Փոխաքննություն

ՆԱԽԱԳԻԾԸ ՄՇԱԿՎԱԾ Է ԸՍՏ ՀԱՄԱՊԱՏԱՍԽԱՆ ԳՈՐԾՈՂ ՆՈՐՄԵՐԻ ԵՎ ԿԱՆՈՆՆԵՐԻ

ՀՈՎՀԱՆՆԻՍՅԱՆ ԱՆԴՐԱՆԻԿ

Փոփ.	Քան.	Թերթ	Փաստաթղթի N	Ստորագր.	Ամսաթ.	ՊԱՅՄԱՆԱԳԻՐ՝ N «ՎԶՄ-ԵՀ-ԳՀԾԶԲ-24/Ն10»			
						ԵՂԵԳՆԱՁՈՐ ՀԱՄԱՅՆՔԻ ԿԱՐԻՔՆԵՐԻ ՀԱՄԱՐ ՎԵՐՆԱՇԵՆ ԲՆԱԿԱՎԱՅՐԻ ՈՌՈԳՄԱՆ ՑԱՆՑԻ ՎԵՐԱԿԱՌՈՒՑՈՒՄ			
Ն.Գ.Ճ.			Ա.Հովհաննիսյան			ՈՌՈԳՄԱՆ ՑԱՆՑ	Փուլ	Թերթ	Թերթեր
Նախագծեց			Ա.Օհանյան				ԱՆ	1	5
Ստուգեց			Դ.Հովհաննիսյան						
Ինժ.երկրաբան			Ռ.Մելիքյան			ԸՆԴՀԱՆՈՒՐ ՏՎՅԱԼՆԵՐ	AL-SO	«ԱԼ-ՍՈ» ՍՊԸ	

ԻՐԱԴՐՈՒԹՅԱՆ ՀԱՏԱԿԱԳԻԾ
Մ 1:15000

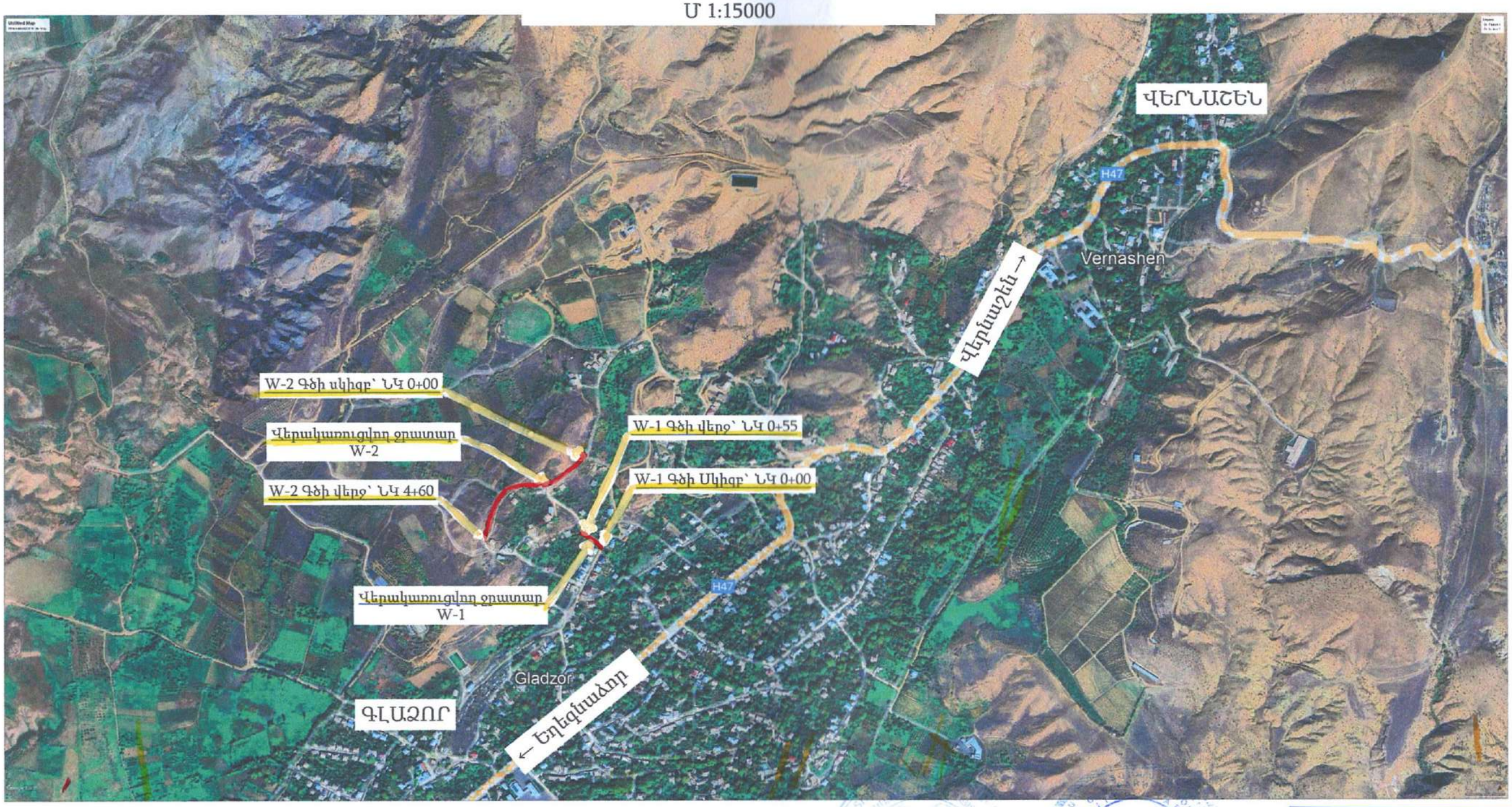

«ԶՐԱՐԲԻ» ՍՊԸ
ՀՎՀՀ 00837681
Փոխաբերություն

«AL-SO»
«АЛ-СО»
«AL-SO»
01330611

Պայմանական նշաններ

Նախագծվող ջրագիծ

Գոյություն ունեցող ջրագիծ

				ՊԱՅՄԱՆԱԳԻՐ՝ N «ՎԶՄ-ԵՀ-ԳՀԾԶԲ-24/Ն10»			
				ԵՂԵԳՆԱՁՈՐ ՀԱՄԱՅՆՔԻ ԿԱՐԻՔՆԵՐԻ ՀԱՄԱՐ ՎԵՐՆԱՇԵՆ ԲՆԱԿԱՎԱՅՐԻ ՈՌՈԳՄԱՆ ՑԱՆՑԻ ՎԵՐԱԿԱՌՈՒՑՈՒՄ			
Փոփ.	Քան.	Թերթ	Փաստաթղթի N	Ստորագր.	Ամսաթ				
Ն.Գ.Ճ.		Ա.Հովհաննիսյան				ՈՌՈԳՄԱՆ ՑԱՆՑ	Փուլ	Թերթ	Թերթեր
Նախագծեց		Ա.Օհանյան					ԱՆ	2	5
Ստուգեց		Դ.Հովհաննիսյան							
Գլխ.երկրաբան		Ռ.Մելիքյան				ԻՐԱԴՐՈՒԹՅԱՆ ՀԱՏԱԿԱԳԻԾ	AL-SO	«ԱԼ-ՍՈ» ՍՊԸ	

W-1, W-2 ՋՐԱԳԾԵՐԻ ՈՒՂԵԳԾԵՐԻ ԳԼԽԱՎՈՐ ՀԱՏԱԿԱԳԻԾ
Մ 1:2000

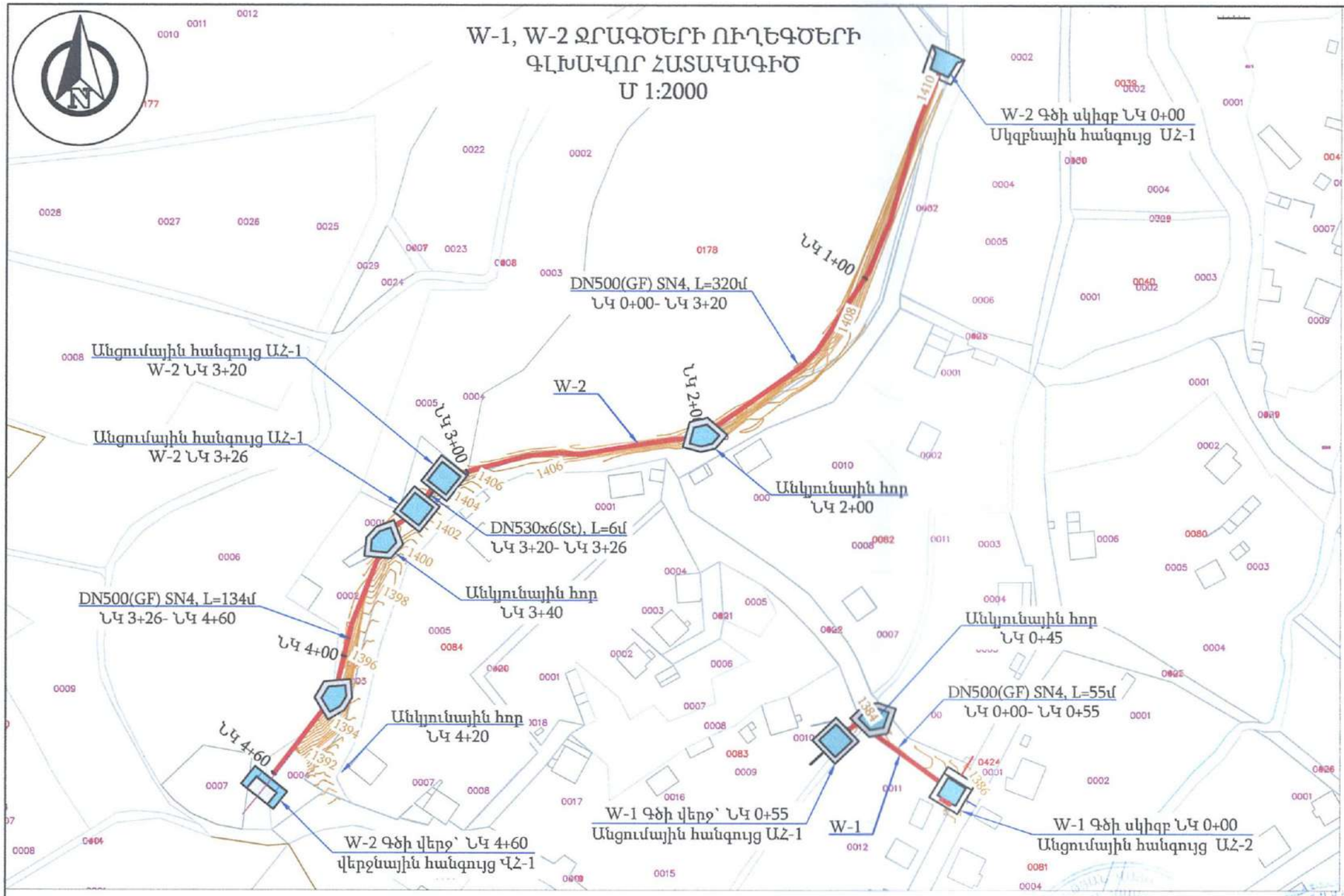

Դայմանական նշաններ

- Նախագծվող ջրագիծ
- Գոյություն ունեցող ջրագիծ
- Անցումային հանգույց ԱՀ-1 տես կառ. բաժին թ.2
- Անցումային հանգույց ԱՀ-2 տես կառ. բաժին թ.3
- Սկզբնային հանգույց ՍՀ-1 տես կառ. բաժին թ.4
- Վերջնային հանգույց ՎՀ-1 տես կառ. բաժին թ.5
- Անկյունային հոր ԱՀ-1 տես կառ. բաժին թ.7

ԾԱՆՈԹՈՒԹՅՈՒՆ

1. Ե/բ հորերի շինարարական գծագրերը բերված են կառույցներ բաժնում:
2. Կառույցների և խողովակաշարի հողային աշխատանքները ներառված են ծավալաթերթում:
3. Ջրթողների տեղերը հատակագծում ցույց չեն տրված, քանի որ դրանք տեղադրվում են շինարարության ընթացքում բաժանորդի և պատվիրատուի ներկայացուցչի հետ համաձայնեցման արդյունքում:
4. Ջրատարը տեղադրել պահպանելով առկա հունի թեքությունը:

ՆՈՐ ԿԱՌՈՒՑՎՈՂ ՋՐԱԳԾԻ ՏԵՂԱԴՐՄԱՆ ՏԻՊԱՐԱՅԻՆ ԿՏՐՎԱԾՔ
Մ 1:25

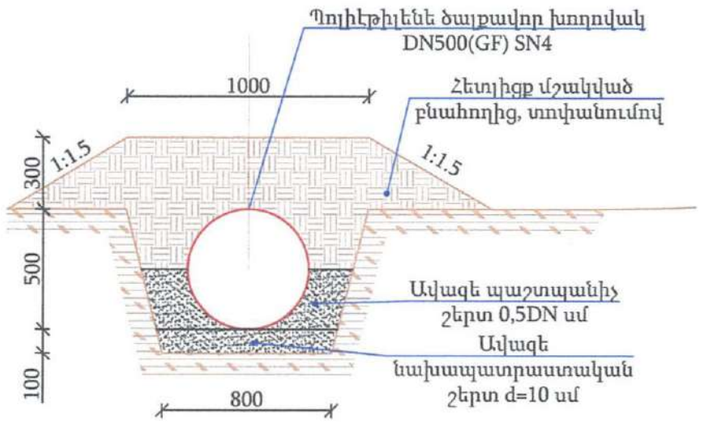

Ջրատարների ցուցանիշները

N	Ջրատար	L, մ	SN 4	Պողպատե խողովակ
			DN500(GF)	Ø530x6(St)
1	W-1	55	55	
2	W-2	460	454	6
Ընդհանուր		515	509	6

«ԱԼ-ՍՈ» ՍՊԸ 01330611

«ՋՐԱՐԲԻ» ՍՊԸ ՀՎՀՀ 00837631 Փոխաբերություն

Փոփ. Քան.	Թերթ	Փաստաթղթի N	Ստորագր.	Ամսաթ.
Ն.Գ.Ճ.	Ա.Հովհաննիսյան			
Նախագծեց	Ա.Օհանյան			
Ստուգեց	Դ.Հովհաննիսյան			
Գլխ.երկրաբան	Ռ.Մելիքյան			

ՊԱՅՄԱՆԱԳԻՐ՝ N «ՎՁՄ-ԵՀ-ԳՀԾՁԲ-24/Ն10»

ԵՂԵԳՆԱՁՈՐ ՀԱՄԱՅՆՔԻ ԿԱՐԻՔՆԵՐԻ ՀԱՄԱՐ ՎԵՐՆԱՇԵՆ ԲՆԱԿԱՎԱՅՐԻ ՈՌՈԳՄԱՆ ՑԱՆՑԻ ՎԵՐԱԿԱՌՈՒՑՈՒՄ

ՈՌՈԳՄԱՆ ՑԱՆՑ	Փուլ	Թերթ	Թերթեր
	ԱՆ	3	5

W-1, W-2 ՋՐԱԳԾԵՐԻ ՈՒՂԵԳԾԵՐԻ ԳԼԽԱՎՈՐ ՀԱՏԱԿԱԳԻԾ ԽՐԱՄՈՒՂՈՒ ՏԻՊԱՅԻՆ ԿՏՐՎԱԾՔ

AL-SO «ԱԼ-ՍՈ» ՍՊԸ

W-1 ՋՐԱՏԱՐԻ ՈՒՂԵԳԾԻ ՀԱՏԱԿԱԳԻԾ ՆԿ 0+00-ՆԿ 0+55 (Գծի վերջ)
Մ 1:1000

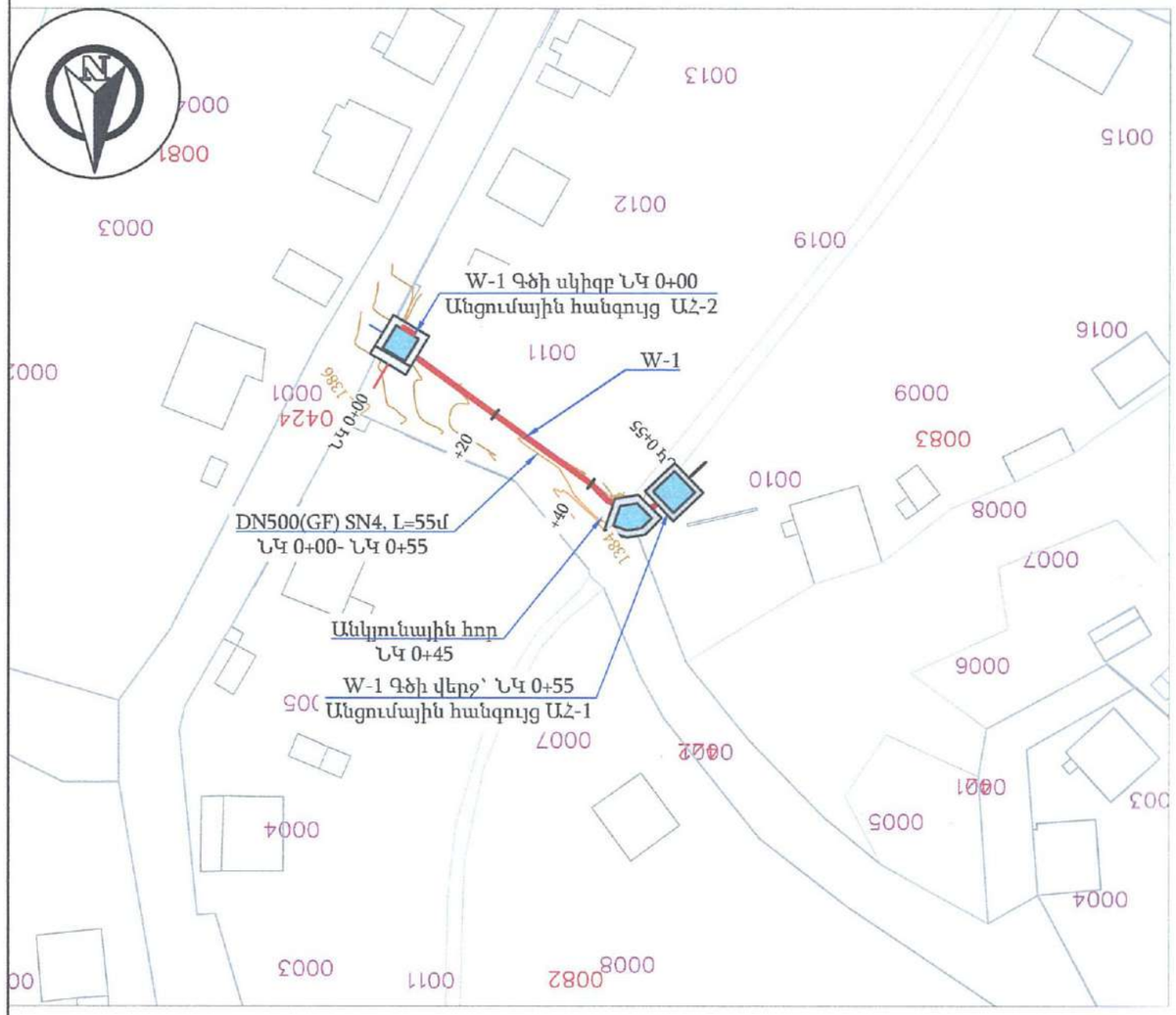

Պայմանական նշաններ

- Նախագծվող ջրագիծ
- Գոյություն ունեցող ջրագիծ
- Անցումային հանգույց ԱՀ-1 տես կառ. բաժին թ.2
- Անցումային հանգույց ԱՀ-2 տես կառ. բաժին թ.3
- Սկզբնային հանգույց ՍՀ-1 տես կառ. բաժին թ.4
- Վերջնային հանգույց ՎՀ-1 տես կառ. բաժին թ.5
- Անկյունային հոր ԱՀ-1 տես կառ. բաժին թ.7

ԾԱՆՈԹՈՒԹՅՈՒՆ

1. Ե/բ հորերի շինարարական գծագրերը բերված են կառույցներ բաժնում:
2. Կառույցների և խողովակաշարի հողային աշխատանքները ներառված են ծավալաթերթում:
3. Ջրթողների տեղերը հատակագծում ցույց չեն տրված, քանի որ դրանք տեղադրվում են շինարարության ընթացքում բաժանորդի և պատվիրատուի ներկայացուցչի հետ համաձայնեցման արդյունքում:
4. Ջրատարը տեղադրել պահպանելով առկա հունի թեքությունը:

W-1 ջրատարի մասնագիր

NN	Աշխատանքների անվանումները	Չափման միավ.	Քանակը	Նշումներ
1	2	3	4	5
	W-1 ջրատար			
1	Պոլիէթիլենե ծալքավոր խողովակի տեղադրում DN500(GF) SN4	մ	55	
2	Բետոնե անկյունային հորեր (Pe) α>45 ^{0}	կառույց	1	տես կառ. բաժին թ.-7
3	Պողպատե խողովակ DN219x4մմ	մ	6	
4	Պողպատե խողովակների նորմալ հիդրոմեկուսացում	մ^2	4.13	
5	Անցումային հանգույց ԱՀ-1	կառույց	1	տես կառ. բաժին թ.-2
6	Անցումային հանգույց ԱՀ-2	կառույց	1	տես կառ. բաժին թ.-3

«ԶՐԱՐԲԻ» ՍՊԸ
ՀՎՀՀ 00837681
Փորձաքննություն

				ՊԱՅՄԱՆԱԳԻՐ՝N «ՎՁՄ-ԵՀ-ԳՀԾՁԲ-24/Ն10»		
				ԵՂԵԳՆԱՁՈՐ ՀԱՄԱՅՆՔԻ ԿԱՐԻՔՆԵՐԻ ՀԱՄԱՐ ՎԵՐՆԱՇԵՆ ԲՆԱԿԱՎԱՅՐԻ ՈՌՈԳՄԱՆ ՑԱՆՑԻ ՎԵՐԱԿԱՌՈՒՑՈՒՄ		
Փոփ.	Քան.	Թերթ	Փաստ.N	Ստորագր.	Ամսաթ			
Ն.Գ.Ճ.		ԱՀովհաննիսյան				ՈՌՈԳՄԱՆ ՑԱՆՑ	Փուլ	Թերթ	Թերթեր
Նախագծեց		Ա.Օհանյան					ԱՆ	4	5
Ստուգեց		Դ.Հովհաննիսյան							
Ինժ.երկրաբան		Ռ.Մելիքյան				W-1 ՋՐԱՏԱՐԻ ՈՒՂԵԳԾԻ ՀԱՏԱԿԱԳԻԾ ՆԿ 0+00-ՆԿ 0+55 (Գծի վերջ) : ՄԱՄՆԱԳԻՐ	AL-SO	«ԱԼ-ՍՈ» ՍՊԸ	

W-2 ՋՐԱՏԱՐԻ ՈՒՂԵԳԾԻ ՀԱՏԱԿԱԳԻԾ ՆԿ 0+00-ՆԿ 4+60
Մ 1:1000

W-2 ջրատարի մասնագիր

NN	Աշխատանքների անվանումները	Չափման միավ.	Քանակը	Նշումներ
1	2	3	4	5
	W-2 ջրատար			
1	Պոլիէթիլենե ծալքավոր խողովակի տեղադրում DN500(GF) SN4	մ	454	
2	Բետոնե անկյունային հորեր (Pe) α=10 ^{0} -20^0	կառույց	1	տես կառ. բաժին թ.-7
3	Բետոնե անկյունային հորեր (Pe) α=20 ^{0} -45^0	կառույց	2	տես կառ. բաժին թ.-7
4	Պողպատե խողովակ DN530x6մմ	մ	6	
5	Պողպատե խողովակ DN219x4մմ	մ	60	
6	Պողպատե խողովակների նորմալ հիդրոմեկուսացում	մ^2	51.2	
7	Անցումային հանգույց ԱՀ-1	կառույց	2	տես կառ. բաժին թ.-2
8	Սկզբնային հանգույց ՍՀ-1	կառույց	1	տես կառ. բաժին թ.-4
9	Ջրթող հանգույց ՋԹ-1	կառույց	10	տես կառ. բաժին թ.-1
10	Վերջնային հանգույց ՎՀ-1	կառույց	1	տես կառ. բաժին թ.-5

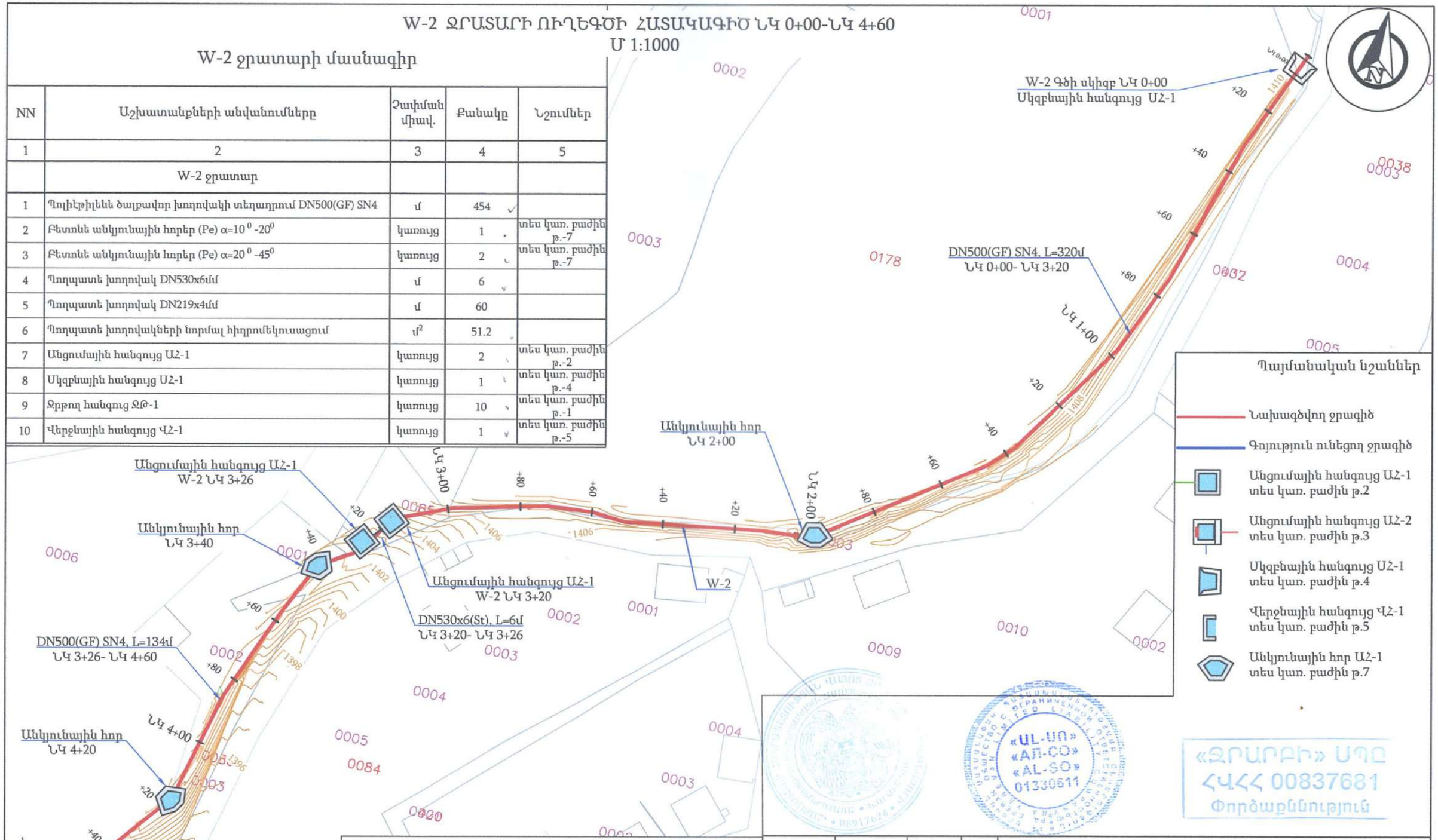

«ՋՐԱՐԲԻ» ՍՊԸ
ՀՎՀՀ 00837681
Փորձաքննություն

ԾԱՆՈԹՈՒԹՅՈՒՆ

1. Ե/բ հորերի շինարարական գծագրերը բերված են կառույցներ բաժնում:
2. Կառույցների և խողովակաշարի հողային աշխատանքները ներառված են ծավալաթերթում:
3. Ջրթողների տեղերը հատակագծում ցույց չեն տրված, քանի որ դրանք տեղադրվում են շինարարության ընթացքում բաժանորդի և պատվիրատուի ներկայացուցչի հետ համաձայնեցման արդյունքում:
4. Ջրատարը տեղադրել պահպանելով առկա հունի թեքությունը:

Փոփ.	Քան.	Թերթ	Փաստաթղթի N	Ստորագր.	Ամսաթ.
Ն.Գ.Ճ.		Ա.Հովհաննիսյան			
Նախագծեց		Ա.Օհանյան			
Ստուգեց		Դ.Հովհաննիսյան			
Գլխ.երկրաբան		Ռ.Մելիքյան			

ՊԱՅՄԱՆԱԳԻՐ՝N «ՎԶՄ-ԵՀ-ԳՀԾՁԲ-24/Ն10»

ԵՂԵԳՆԱՁՈՐ ՀԱՄԱՅՆՔԻ ԿԱՐԻՔՆԵՐԻ ՀԱՄԱՐ ՎԵՐՆԱՇԵՆ ԲՆԱԿԱՎԱՅՐԻ ՈՌՈԳՄԱՆ ՑԱՆՑԻ ՎԵՐԱԿԱՌՈՒՑՈՒՄ

ՈՌՈԳՄԱՆ ՑԱՆՑ	Փուլ	Թերթ	Թերթեր
	ԱՆ	5	5

W-2 ՋՐԱՏԱՐԻ ՈՒՂԵԳԾԻ ՀԱՏԱԿԱԳԻԾ
ՆԿ 0+00-ՆԿ 4+60

«ԱԼ-ՍՈ» ՍՊԸ

Կանգառներ

Ջրթող-1
Մ 1:25

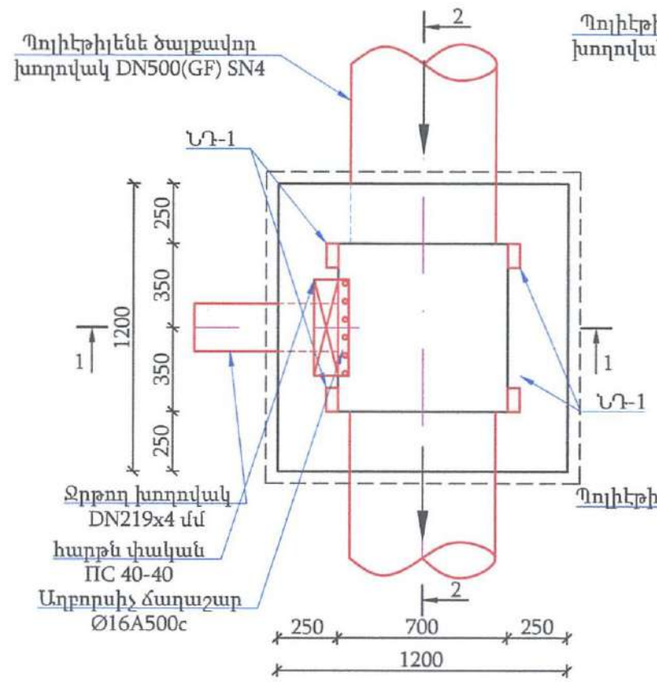

Կտրվածք 2-2
Մ 1:25

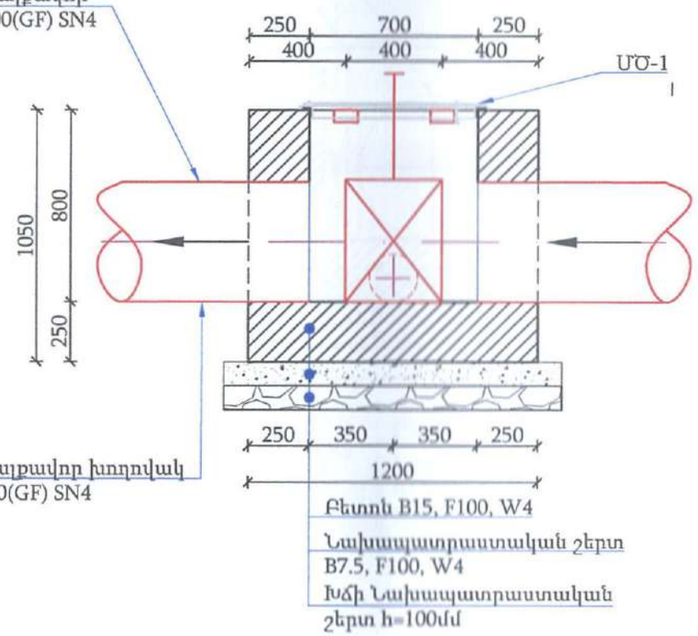

Կտրվածք 1-1
Մ 1:25

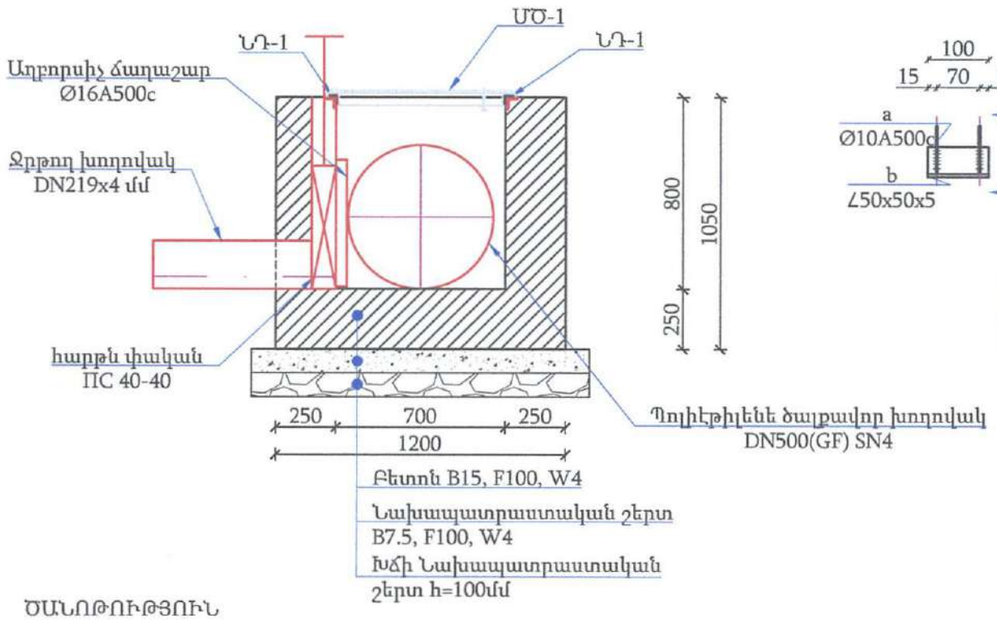

ՆԴ-1
Մ 1:10

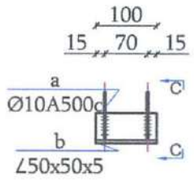

Կտրվածք C-C
Մ 1:10

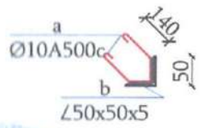

ԾԱՆՈԹՈՒԹՅՈՒՆ

1. Ջրթողների տեղերը ցույց չեն տրված, քանի որ դրանք տեղադրվում են շինարարության ընթացքում՝ բաժանորդի և պատվիրատուի ներկայացուցչի հետ համաձայնեցման արդյունքում:

Ջրթող հանգույց ՋԹ-1 (1 հատի համար)
Աշխատանքային ծավալների ամփոփագիր

	Ե/Բ ԱՇԽԱՏԱՆՔՆԵՐ		
1	Խճե նախապատրաստական շերտի իրականացում h-100մմ	մ³	0.2
2	Նախապատրաստական շերտի իրականացում B7.5, F150,W4 դասի բետոնից	մ³	0.2
3	Հատակի իրականացում B15, F150,W4 դասի բետոնից	մ³	0.4
4	Պատերի իրականացում B15, F150, W4 դասի բետոնից	մ³	0.7
5	Ներդիր դետաներ	կգ	8.0
6	Ջրթող խողովակների իրականացում DN219x4մմ(St)	մ	1.0
7	Մետաղական ծածկոց ՄԾ-1 իրականացում	կգ	25.5
8	Մետաղական էլեմենտների հոկում եվ յուղաներկում 2 անգամ:	մ²	2.0
9	Բիտումով երկշերտ ջրամեկուսացման իրականացում	մ²	5.0
10	Մետաղական աղբորսիչ ճաղաշարի իրականացում Ø16A500c ամրանից	կգ	9.5
11	ՊՀ 40-40 փական տեղադրումով, 44.5 կգ/հատ	հատ	1.0

Ծավալները հաշված են մեկ կառույցի համար մեր մոտ ունենք 10 հատ

Միաձույլ տարրերի մասնագիր

Դիրք №	Անվանումը	քա-նակ	Քաշը 1հատ կգ	Ամբողջը կգ
	ԱՀ-1			
	Հատակ B15, F150, W4 դասի բետոնից			0.4 մ3
	Պատեր B15, F150, W4 դասի բետոնից			0.7 մ³
	Պողպատյա ձևավոր մասեր			
	Պողպատե խողովակ DN108x5 L= 1000	1	12.7	12.7
	ՆԴ-1	4	2.0	8.0
a	∠ 50 X 50 X5.0 ГОСТ 8509-93, L= 100	4	0.38	1.5
b	ø 10 A-III ГОСТ 5781-82, L= 400	2	0.25	0.5
	Աղբորիչ ճաղաշար ԱՀ-1			
	ø 16 A-III ГОСТ 5781-82, L= 750	8	1.18	9.5

«ՋՐԱՐԲԻ» ՍՊԸ
ՀՎՀՀ 00837681
Փոխաբերություն

«UL-UՈ»
«АЛ-СО»
«AL-SO»
01330611

Փոփ.	Քան.	Թերթ	Փաստ.	Ստորագր.	Ամսաթ.
Ն.Գ.Ճ.		Ա.Հովհաննիսյան			
Նախագծեց		Ա.Օհանյան			
Ստուգեց		Դ.Հովհաննիսյան			
Գլխ.երկրաբան		Ռ.Մելիքյան			

ՊԱՅՄԱՆԱԳԻՐ՝N «ՎԶՄ-ԵՀ-ԳՀԾՁԲ-24/Ն10»

ԵՂԵԳՆԱՁՈՐ ՀԱՄԱՅՆՔԻ ԿԱՐԻՔՆԵՐԻ ՀԱՄԱՐ ՎԵՐՆԱՇԵՆ ԲՆԱԿԱՎԱՅՐԻ ՈՌՈԳՄԱՆ ՑԱՆՑԻ ՎԵՐԱԿԱՌՈՒՑՈՒՄ

ԿԱՌՈՒՑՎԱԾՔՆԵՐ	Փուլ	Թերթ	Թերթեր
	ԱՆ	1	7

ՋՐԹՈՂ-1, ՆԴ-1, ԿՏՐՎԱԾՔՆԵՐ, ՄԻԱՁՈՒՅԼ ՏԱՐՐԵՐԻ ՄԱՍՆԱԳԻՐ, ՋՐԹՈՂ -1 ԱՇԽԱՏԱՆՔԱՅԻՆ ԾԱՎԱԼՆԵՐԻ ԱՄՓՈՓԱԳԻՐ

«ԱԼ-ՍՈ» ՍՊԸ

Անցումային հանգույց ԱՀ-1
Մ 1:25

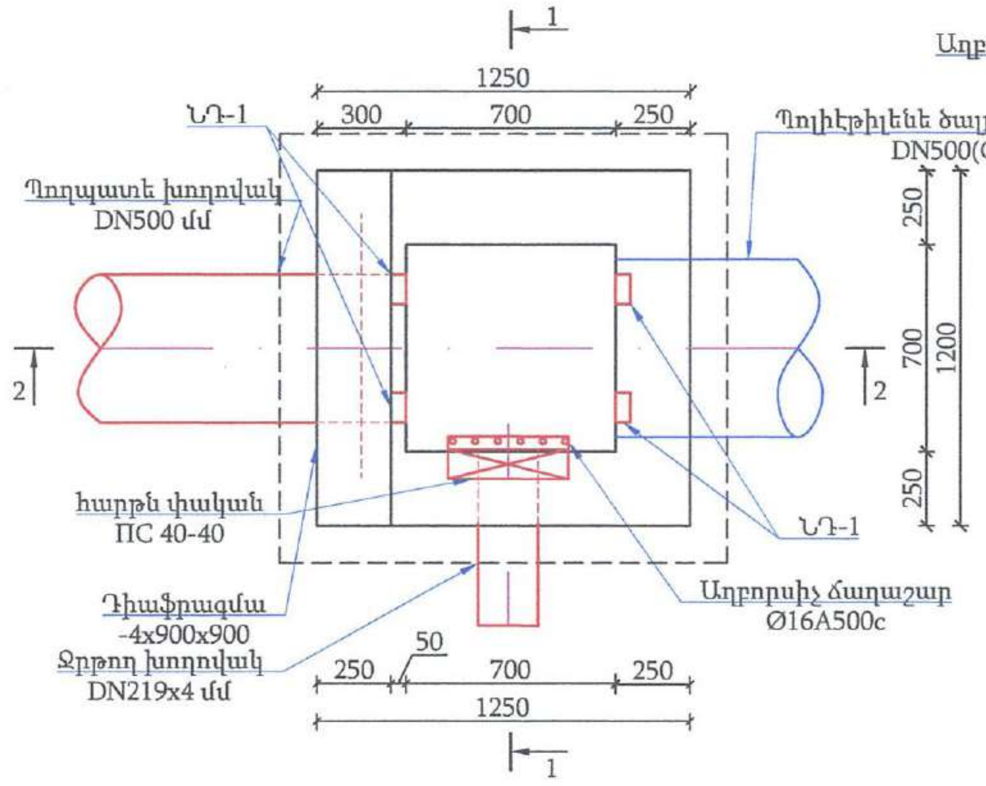

Կտրվածք 1-1
Մ 1:25

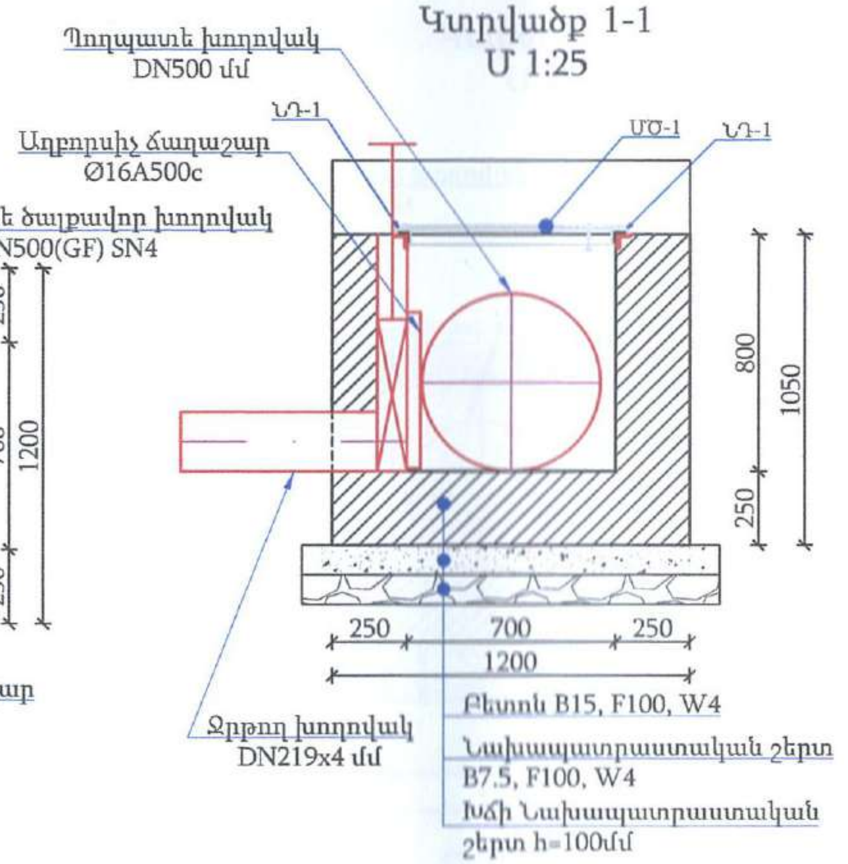

Կտրվածք 2-2
Մ 1:25

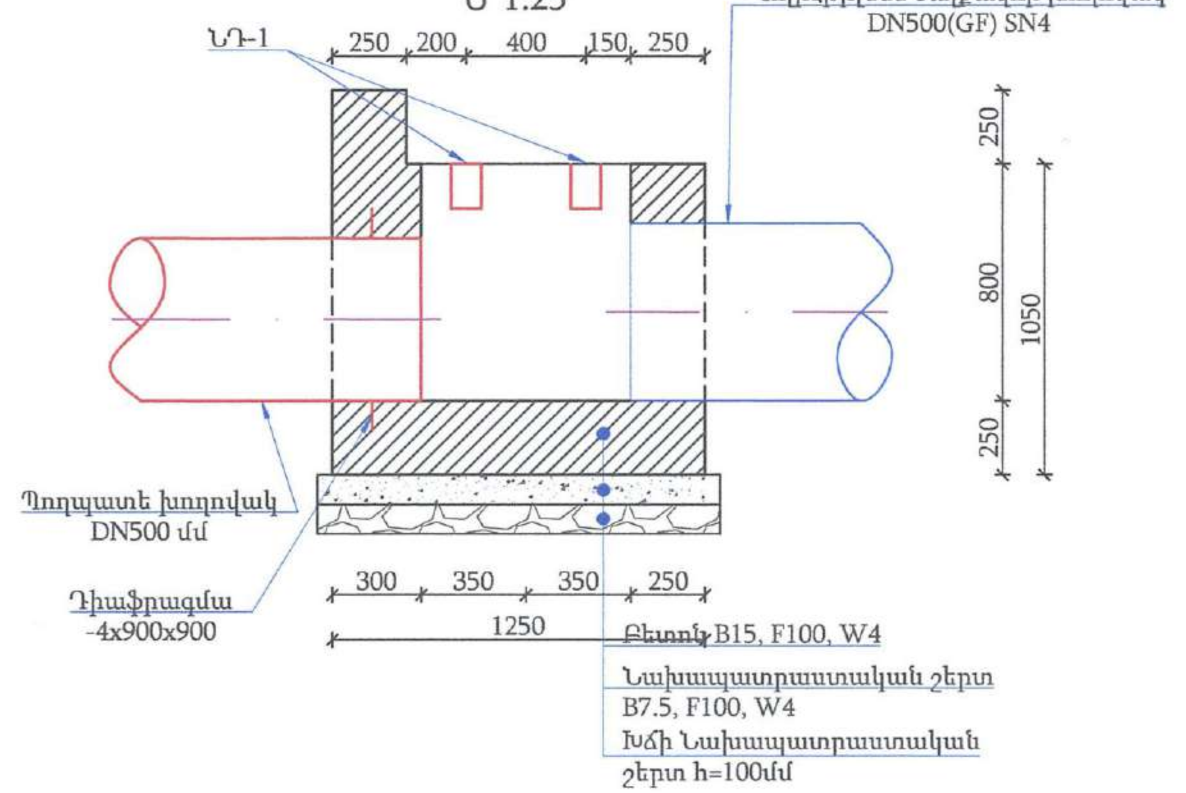

ՆԴ-1
Մ 1:10

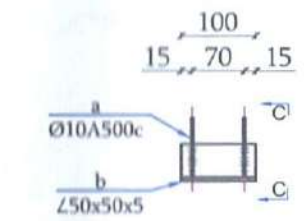

Կտրվածք C-C
Մ 1:10

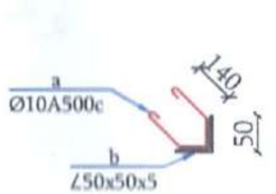

Անցումային հանգույցի ԱՀ-1 (1 հատի համար)
Աշխատանքային ծավալների ամփոփագիր

	Ե/Բ ԱՇԽԱՏԱՆՔՆԵՐ		
1	Խճե նախապատրաստական շերտի իրականացում h-100մմ	$մ^3$	0.2
2	Նախապատրաստական շերտի իրականացում B7.5, F150,W4 դասի բետոնից	$մ^3$	0.2
3	Հատակի իրականացում B15, F150,W4 դասի բետոնից	$մ^3$	0.4
4	Պատերի իրականացում B15, F150, W4 դասի բետոնից	$մ^3$	0.7
5	Ներդիր դետալներ	կգ	8.0
6	Ջրթող խողովակների իրականացում DN219x4(St)	մ	1
7	Մետաղական ծածկոց ՄԾ-1 իրականացում	կգ	25.5
8	Մետաղական էլեմենտների հղկում եվ յուղաներկում 2 անգամ:	$մ^2$	2.0
9	Բիտումով երկշերտ ջրամեկուսացման իրականացում	$մ^2$	4.5
10	Մետաղական աղբորսիչ ճաղաշարի իրականացում Ø16A500c ամրանից	կգ	9.5
11	Դիաֆրագմա -4x900x900	կգ	25.5
12	ПС 40-40 փական տեղադրումով, 44.5 կգ/հատ	հատ	1.0

Ծավալները հաշված են մեկ կառույցի համար մեր մոտ ունենք 3 հատ

Միաձույլ տարրերի մասնագիր

Դիրք №	Անվանումը	քա-նակ	Քաշը 1հատ ԿԳ	Ամբողջը ԿԳ
	ԱՀ-1			
	Հատակ B15, F150, W4 դասի բետոնից			0.4 մ3
	Պատեր B15, F150, W4 դասի բետոնից			0.7 $մ^3$
	Պողպատյա ձևավոր մասեր			
	Պողպատե խողովակ DN108x5 L= 1000	1	12.7	12.7
	ՆԴ-1	4	2.0	8.0
a	∟ 50 X 50 X5.0 ГОСТ 8509-93, L= 100	4	0.38	1.5
b	ø 10 A-III ГОСТ 5781-82, L= 400	2	0.25	0.5
	Աղբորսիչ ճաղաշար ԱՃ-1			
	ø 16 A-III ГОСТ 5781-82, L= 750	8	1.18	9.5

ԿԱՌՈՒՅՑՆԵՐԻ ՏԵՂԱԿԱՅՄԱՆ ԱՂՅՈՒՍԱԿ

W-1	ՆԿ 0+55
W-2	ՆԿ 3+20
	ՆԿ 3+26

Փոփ. Քան.	ԹերթՓաստN	Ստորագր.	Ամսաթ.			
				ՊԱՅՄԱՆԱԳԻՐ՝N «ՎՋՄ-ԵՀ-ԳՀԾՋԲ-24/Լ10»		
				ԵՂԵԳՆԱՁՈՐ ՀԱՄԱՅՆՔԻ ԿԱՐԻՔՆԵՐԻ ՀԱՄԱՐ ՎԵՐՆԱՇԵՆ ԲՆԱԿԱՎԱՅՐԻ ՈՌՈԳՄԱՆ ՑԱՆՑԻ ՎԵՐԱԿԱՌՈՒՑՈՒՄ		
Ն.Գ.Ճ.	Ա.Հովհաննիսյան			ԿԱՌՈՒՑՎԱԾՔՆԵՐ	Փուլ: ԱՆ	Թերթ: 2 / Թերթեր: 7
Նախագծեց	Ա. Օհանյան					
Ստուգեց	Դ.Հովհաննիսյան					
Tնd.երկրաբան	Ռ.Մելիքյան			ԱՆՑՈՒՄԱՅԻՆ ՀԱՆԳՈՒՅՑ-1 ԱՀ-1, ՆԴ-1, ԿՏՐՎԱԾՔՆԵՐ, ՄԻԱՁՈՒՅԼ ՏԱՐՐԵՐԻ ՄԱՍՆԱԳԻՐ, ԱՀ-1 ԱՇԽԱՏԱՆՔԱՅԻՆ ԾԱՎԱԼՆԵՐԻ ԱՄՓՈՓԱԳԻՐ	AL-SO	«ԱԼ-ՍՈ» ՍՊԸ

Անցումային հանգույց ԱՀ-2
Մ 1:25

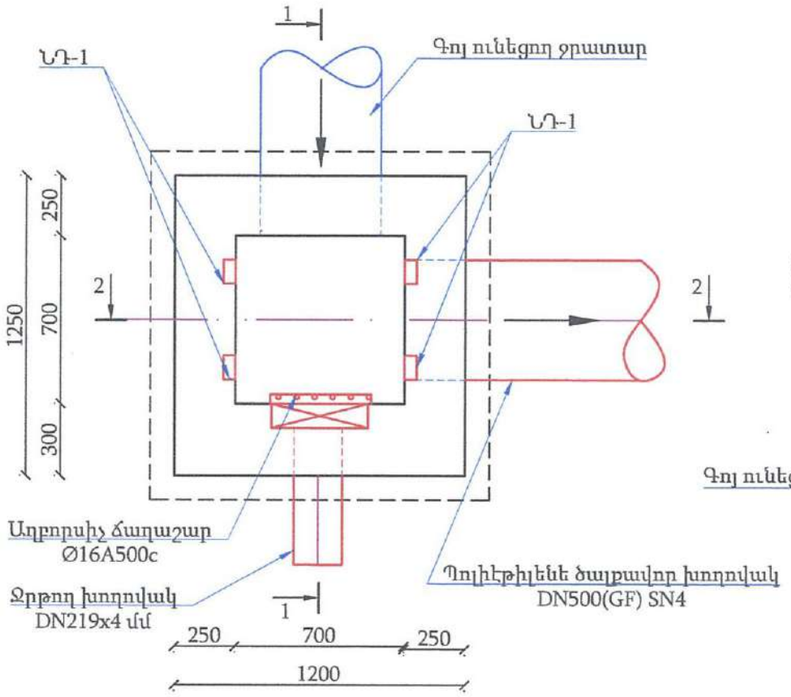

Կտրվածք 1-1
Մ 1:25

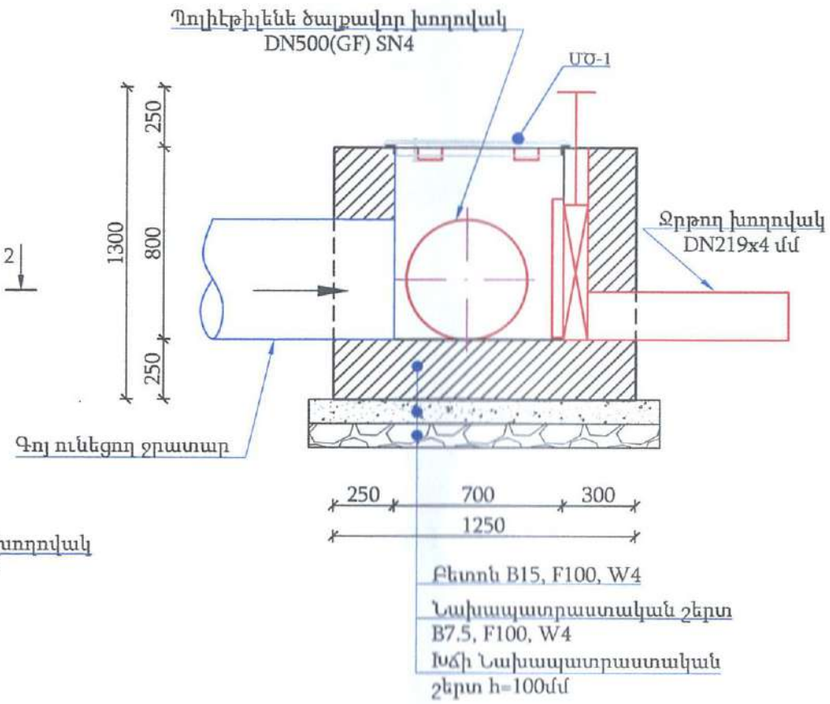

Անցումային հանգույցի ԱՀ-2 (1 հատի համար)
Աշխատանքային ծավալների ամփոփագիր

	Ե/Բ ԱՇԽԱՏԱՆՔՆԵՐ		
1	Խճե նախապատրաստական շերտի իրականացում h-100մմ	մ³	0.2
2	Նախապատրաստական շերտի իրականացում B7.5, F150,W4 դասի բետոնից	մ³	0.2
3	Հատակի իրականացում B15, F150,W4 դասի բետոնից	մ³	0.4
4	Պատերի իրականացում B15, F150, W4 դասի բետոնից	մ³	0.7
5	Ներդիր դետաներ	կգ	8.0
6	Ջրթող խողովակների իրականացում DN219x4(St)	մ	1
7	Մետաղական ծածկոց ՄԾ-1 իրականացում	կգ	25.5
8	Մետաղական էլեմենտների հոկում եվ յուղաներկում 2 անգամ:	մ²	2.0
9	Բիտումով երկշերտ ջրամեկուսացման իրականացում	մ²	4.5
10	Մետաղական աղբորսիչ ճաղաշարի իրականացում Ø16A500c ամրանից	կգ	9.5
11	ՊՇ 40-40 փական տեղադրումով, 44.5 կգ/հատ	հատ	1.0

Ծավալները հաշված են մեկ կառույցի համար մեր մոտ ունենք 1հատ

Կտրվածք 2-2
Մ 1:25

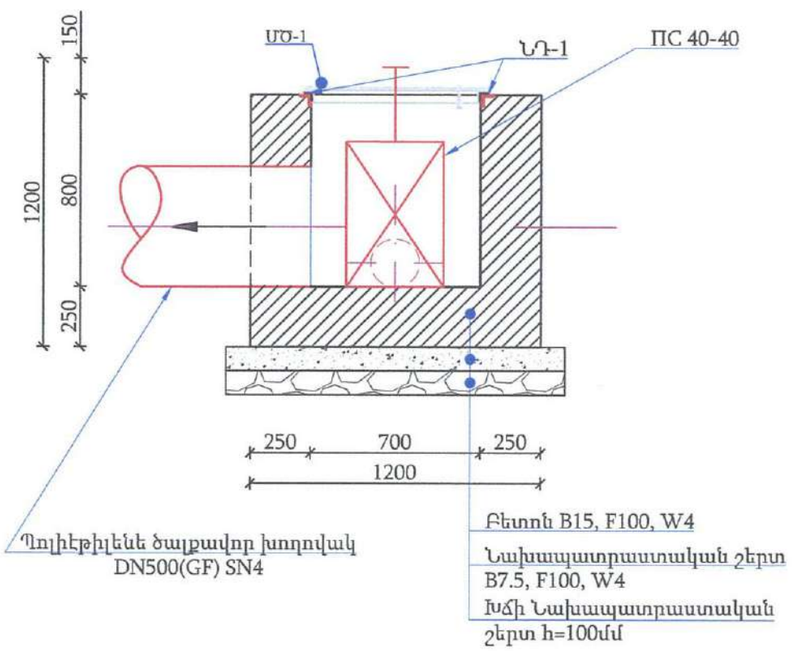

ՆԴ-1
Մ 1:10

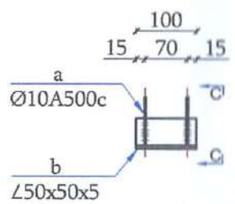

Կտրվածք C-C
Մ 1:10

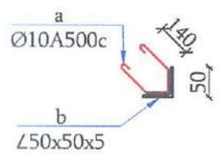

ԿԱՌՈՒՑՆԵՐԻ ՏԵՂԱԿԱՊՄԱՆ
ԱՂՅՈՒՍԱԿ

W-1	ՆԿ 0+00

				ՊԱՅՄԱՆԱԳԻՐ՝N «ՎԶՄ-ԵՀ-ԳՀԾՁԲ-24/Ն10»		
				ԵՂԵԳՆԱՁՈՐ ՀԱՄԱՅՆՔԻ ԿԱՐԻՔՆԵՐԻ ՀԱՄԱՐ ՎԵՐՆԱՇԵՆ ԲՆԱԿԱՎԱՅՐԻ ՈՌՈԳՄԱՆ ՑԱՆՑԻ ՎԵՐԱԿԱՌՈՒՑՈՒՄ		
Փոփ. Քան.	Թերթ	Փաստ.N	Ստորագր.	Ամսաթ.		
Ն.Գ.Ճ.	Ա.Հովհաննիսյան			ԿԱՌՈՒՑՎԱԾՔՆԵՐ	Փուլ	Թերթ	Թերթեր
Նախագծեց	Ա.Օհանյան				ԱՆ	3	7
Ստուգեց	Դ.Հովհաննիսյան						
Գլ.մասնագետ	Ռ.Մելիքյան			ԱՆՑՈՒՄԱՅԻՆ ՀԱՆԳՈՒՅՑ-2 ԱՀ-2: ՆԴ-1: ԿՏՐՎԱԾՔՆԵՐ: ԱՇԽԱՏԱՆՔԱՅԻՆ ԾԱՎԱԼՆԵՐԻ ԱՄՓՈՓԱԳԻՐ	«ԱԼ-ՍՈ» ՍՊԸ		

Սկզբնային հանգույց ՍՀ-1
Մ 1:25

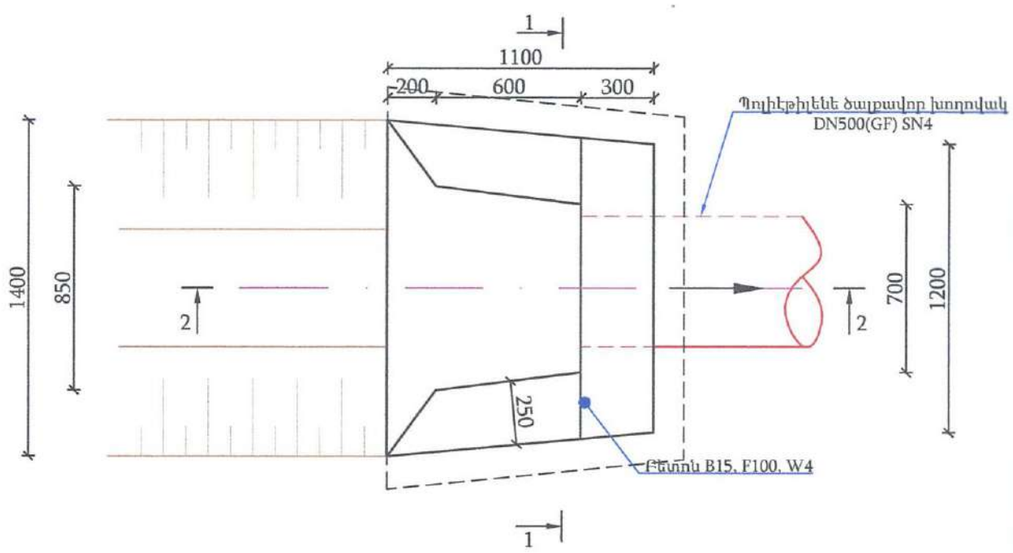

Կտրվածք 1-1
Մ 1:25

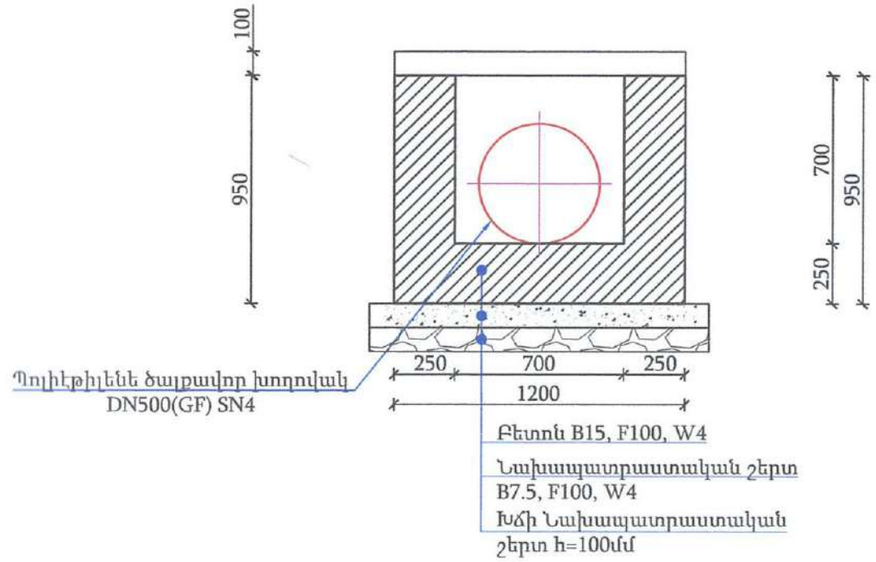

Կտրվածք 2-2
Մ 1:25

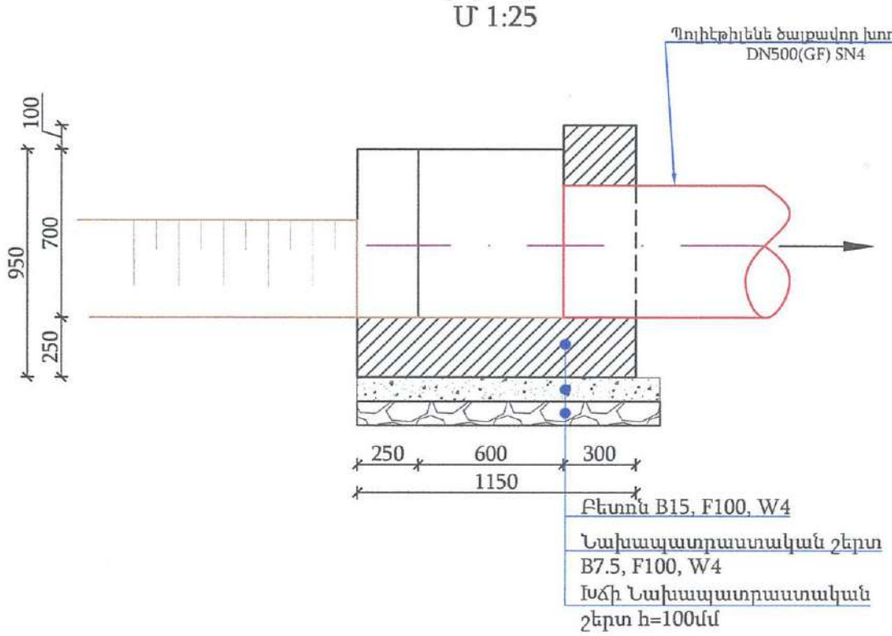

Ջրատարի սկզբնային հանգույցի կառույց ՍՀ-1 (1 հատի համար)
Աշխատանքային ծավալների ամփոփագիր

	ԲԵՏՈՆՅԱ ԱՇԽԱՏԱՆՔՆԵՐ		
1	Խճե նախապատրաստական շերտի իրականացում h-100մմ	մ³	0.1
2	Նախապատրաստական շերտի իրականացում B7.5, F150,W4 դասի բետոնից	մ³	0.2
2	Հատակի իրականացում B15, F150,W4 դասի բետոնից	մ³	0.4
3	Պատերի իրականացում B15, F150, W4 դասի բետոնից	մ³	0.5
4	Բիտումով երկշերտ ջրամեկուսացման իրականացում	մ²	3.0

Ծավալները հաշված են մեկ կառույցի համար մեր մոտ ունենք 1հատ

«ՋՐԱՐԲԻ» ՍՊԸ
ՀՎՀՀ 00837681
Փորձաքննություն

ԿԱՌՈՒՑՅՆԵՐԻ ՏԵՂԱԿԱՊՄԱՆ ԱՂՅՈՒՍԱԿ

W-2	ՆԿ 0+00

				ՊԱՅՄԱՆԱԳԻՐ՝ N «ՎԶՄ-ԵՀ-ԳՀԾՁԲ-24/Ն10»			
				ԵՂԵԳՆԱՁՈՐ ՀԱՄԱՅՆՔԻ ԿԱՐԻՔՆԵՐԻ ՀԱՄԱՐ ՎԵՐՆԱՇԵՆ ԲՆԱԿԱՎԱՅՐԻ ՈՌՈԳՄԱՆ ՑԱՆՑԻ ՎԵՐԱԿԱՌՈՒՑՈՒՄ			
Փոփ.	Քան.	Թերթ	Փաստ.N	Ստորագր.	Ամսաթ			
Ն.Գ.Ճ.		Ա.Հովհաննիսյան				ԿԱՌՈՒՑՎԱԾՔՆԵՐ	Փուլ	Թերթ	Թերթեր
Նախագծեց		Ա.Օհանյան					ԱՆ	4	7
Ստուգեց		Դ.Հովհաննիսյան							
Ինժ.երկրաբան		Ռ.Մելիքյան				ՍՀ-1, ԿՏՐՎԱԾՔՆԵՐ, ՍՀ-1 ԱՇԽԱՏԱՆՔԱՅԻՆ ԾԱՎԱԼՆԵՐԻ ԱՄՓՈՓԱԳԻՐ	AL-SO	«ԱԼ-ՍՈ» ՍՊԸ	

Վերջնային հանգույց
ՎՀ-1
Մ 1:25

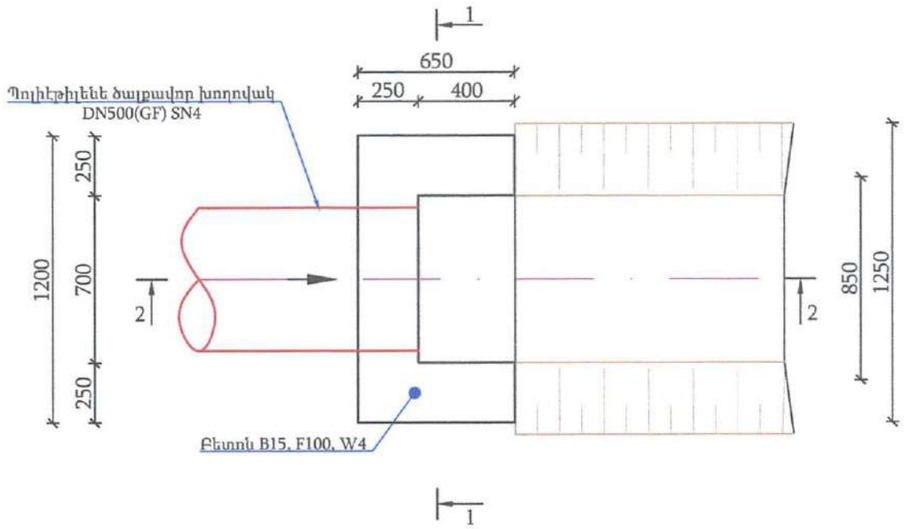

Կտրվածք 1-1
Մ 1:10

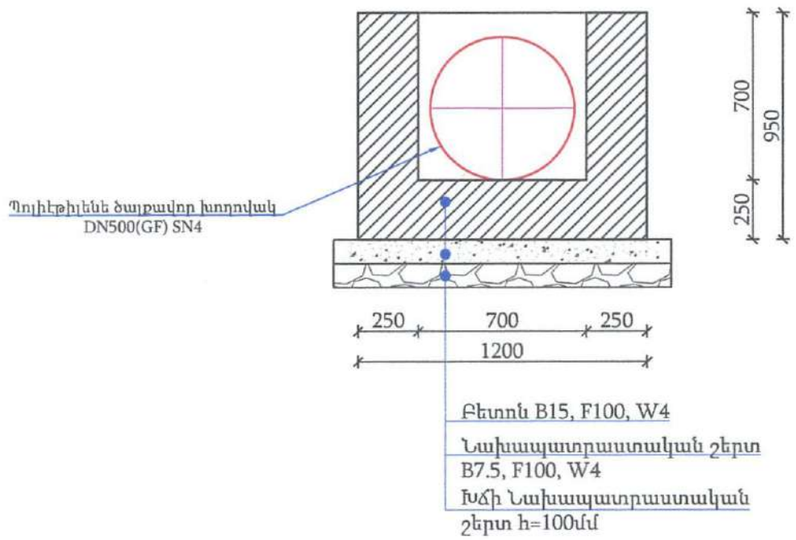

Կտրվածք 2-2
Մ 1:25

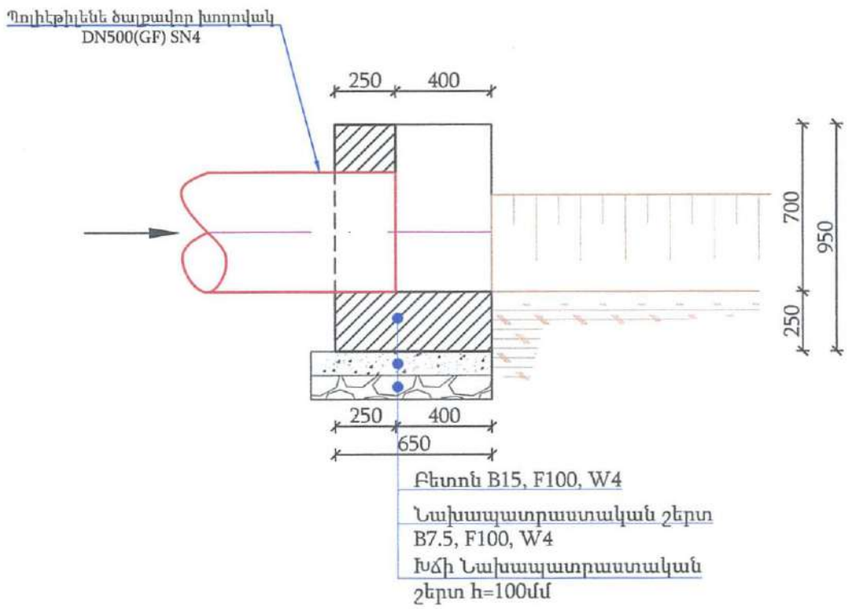

Ջրատարի վերջնային հանգույցի կառույց ՎՀ-1 (1 հատի համար)
Աշխատանքային ծավալների ամփոփագիր

	Ե/Բ ԱՇԽԱՏԱՆՔՆԵՐ		
1	Խճե նախապատրաստական շերտի իրականացում h-100մմ	մ³	0.1
2	Նախապատրաստական շերտի իրականացում B7.5, F150,W4 դասի բետոնից	մ³	0.1
2	Հատակի իրականացում B15, F150,W4 դասի բետոնից	մ³	0.2
3	Պատերի իրականացում B15, F150, W4 դասի բետոնից	մ³	0.2
4	Բիտումով երկշերտ ջրամեկուսացման իրականացում	մ²	2.0

Ծավալները հաշված են մեկ կառույցի համար մեր մոտ ունենք 1հատ

«ԱԼ-ՍՈ» «АЛ-СО» «AL-SO» 01330611

«ՀՐԱՐԲԻ» ՍՊԸ ՀՎՀՀ 00837681 Փորձաքննություն

ԿԱՌՈՒՑՑՆԵՐԻ ՏԵՂԱԿԱՊՄԱՆ ԱՂՅՈՒՍԱԿ

W-2	ՆԿ 4+60

				ՊԱՅՄԱՆԱԳԻՐ՝N «ՎՁՄ-ԵՀ-ԳՀԾՁԲ-24/Ն10»		
				ԵՂԵԳՆԱՁՈՐ ՀԱՄԱՅՆՔԻ ԿԱՐԻՔՆԵՐԻ ՀԱՄԱՐ ՎԵՐՆԱՇԵՆ ԲՆԱԿԱՎԱՅՐԻ ՈՌՈԳՄԱՆ ՑԱՆՑԻ ՎԵՐԱԿԱՌՈՒՑՈՒՄ		
Փոփ.	Քան.	ԹերթՓաստN	Ստորագր.	Ամսաթ		
Ն.Գ.Ճ.		Ա.Հովհաննիսյան			ԿԱՌՈՒՑՎԱԾՔՆԵՐ	Փուլ: ԱՆ; Թերթ: 5; Թերթեր: 7
Նախագծեց		Ա.Օհանյան				
Ստուգեց		Դ.Հովհաննիսյան				
Գլխ.երկրաբան		Ռ.Մելիքյան			ՎՀ-1, ԿՏՐՎԱԾՔՆԵՐ, ՎՀ-1 ԱՇԽԱՏԱՆՔԱՅԻՆ ԾԱՎԱԼՆԵՐԻ ԱՄՓՈՓԱԳԻՐ	AL-SO «ԱԼ-ՍՈ» ՍՊԸ

Մետաղական ծածկոց
ՄԾ-1
Մ 1:10

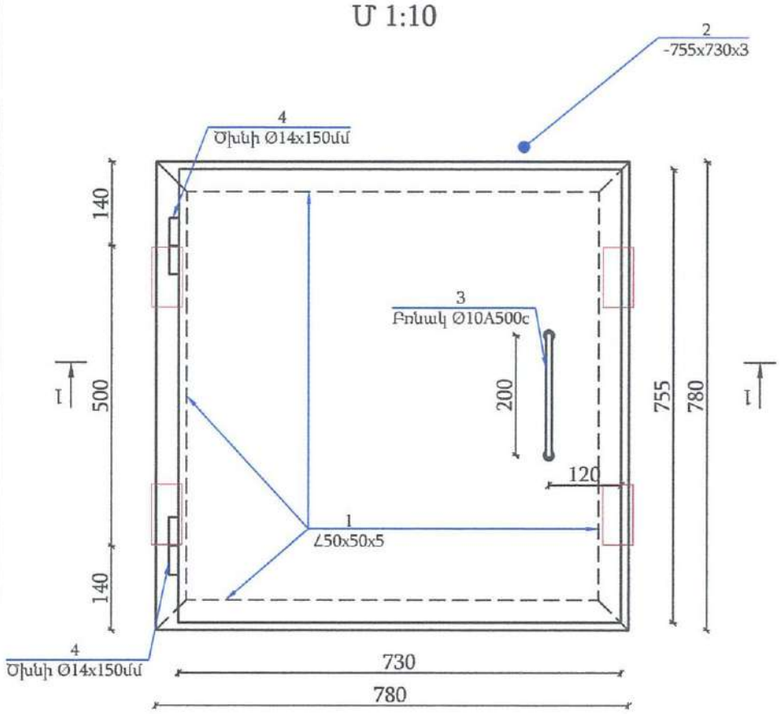

Կտրվածք 1-1
Մ 1:10

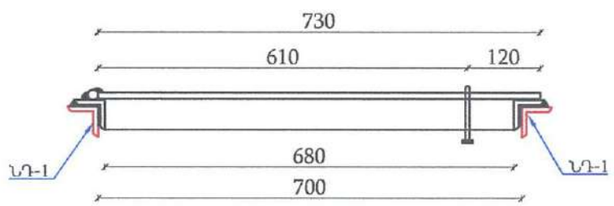

Կտրվածք 2-2
Մ 1:10

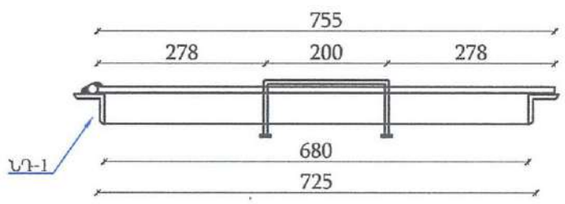

Միաձույլ տարրերի մասնագիր

Դիրք №	Անվանումը	քա-նակ	Քաշը 1հատ ԿԳ	Ամբողջը ԿԳ
	Մետաղական ծածկոց ՄԾ-1	1	25.5	25.5
1	∠ 50 x 50 x 5.0 ГОСТ 8509-93, L= 780	4	2.94	11.8
2	- 755 x 730 x 3.0 ГОСТ 19903-74*	1	12.98	13.0
3	ø 10 A-III ГОСТ 5781-82, L=500	1	0.31	0.3
4	ø 16 Ծխնի L=150	2	0.24	0.5

Ծավալները հաշված են մեկ կառույցի համար

«ԶՐԱՐԲԻ» ՍՊԸ
ՀՎՀՀ 00837681
Փորձաքննություն

				ՊԱՅՄԱՆԱԳԻՐ՝ N «ՎԶՄ-ԵՀ-ԳՀԾՁԲ-24/Ն10»		
				ԵՂԵԳՆԱՁՈՐ ՀԱՄԱՅՆՔԻ ԿԱՐԻՔՆԵՐԻ ՀԱՄԱՐ ՎԵՐՆԱՇԵՆ ԲՆԱԿԱՎԱՅՐԻ ՈՌՈԳՄԱՆ ՅԱՆՑԻ ՎԵՐԱԿԱՌՈՒՑՈՒՄ		
Փոփ. Քան.	ԹերթՓաստN	Ստորագր.	Ամսաթ			
Ն.Գ.Ճ.	Ա.Հովհաննիսյան			ԿԱՌՈՒՑՎԱԾՔՆԵՐ	Փուլ	Թերթ	Թերթեր
Նախագծեց	Ա.Օհանյան				ԱՆ	6	7
Ստուգեց	Դ.Հովհաննիսյան						
Տնժ.երկրաբան	Ռ.Մելիքյան			ՄԵՏԱՂԱԿԱՆ ԾԱԾԿՈՑ ՄԾ-1, ԿՏՐՎԱԾՔՆԵՐ, ՄԻԱՁՈՒՅԼ ՏԱՐՐԵՐԻ ՄԱՍՆԱԳԻՐ	«ԱԼ-ՍՈ» ՍՊԸ		

Անկյունային հոր
10°<a<20° տիպ-1
Մ 1:50

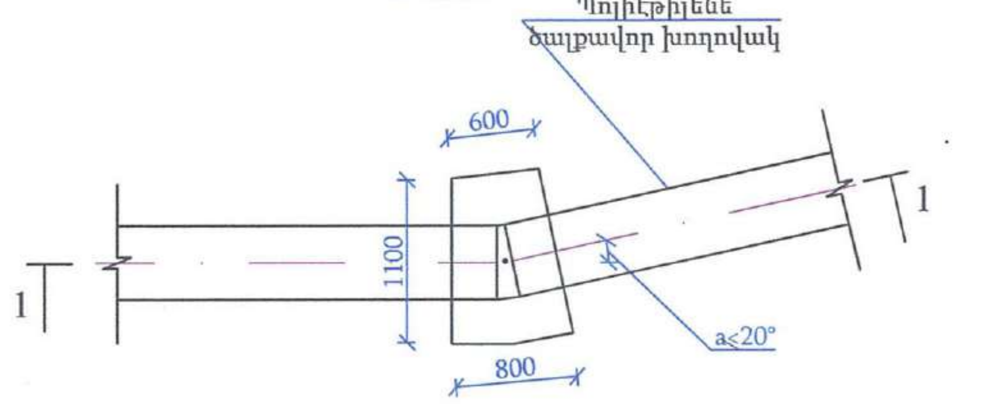

Անկյունային հոր
20°<a<45° տիպ-2
Մ 1:50

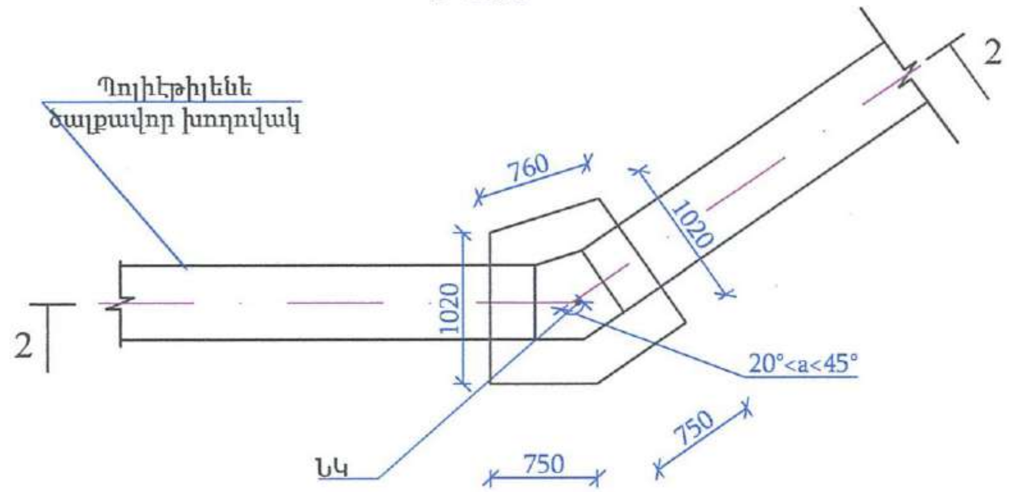

Անկյունային հոր
45°<a տիպ-3
Մ 1:50

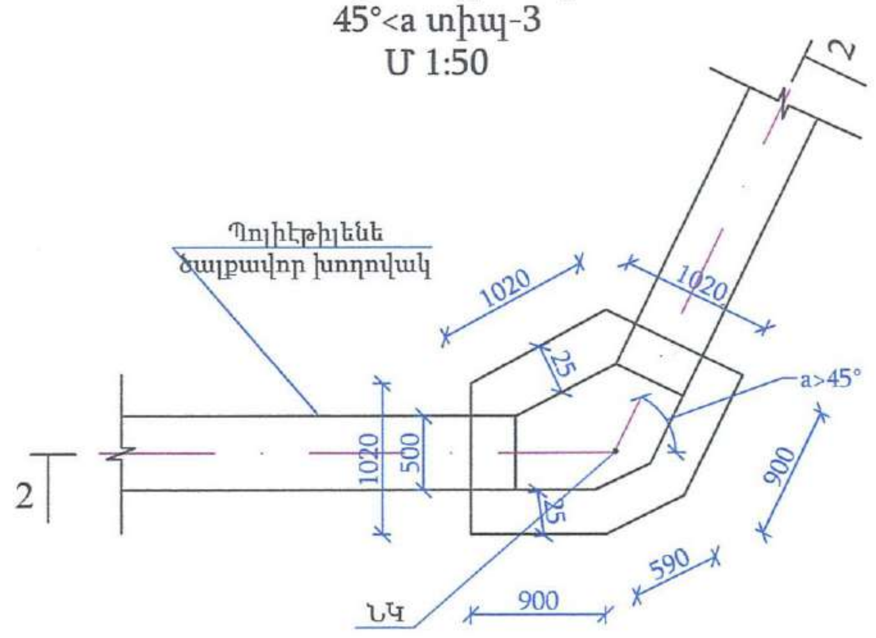

Աշխատանքային ծավալների ամփոփագիր (1 հատի համար)

N	Աշխատանքների անվանում	Չ/Մ	Քանակ		
			Տիպ-1	Տիպ-2	Տիպ-3
1	III կարգի բնահողի մշակում	մ³	1	1.3	1.51
2	Ավելացած գրունտի հարթեցում	մ³	1.0	1.3	0.5
3	Կոպճա-ավազային նախապատրաստական շերտ d=10սմ	մ³	0.1	0.2	0.3
4	Բետոն պատեր/հատակ B15, F150, W4	մ³	0.4/0.7	0.8/0.7	0.9/0.9

Կտրվածք 1-1
Մ 1:50

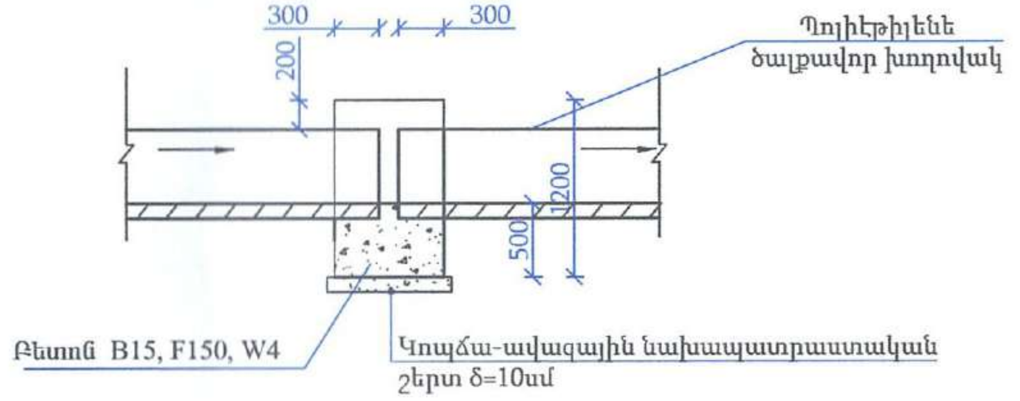

ԿԱՌՈՒՅՑՆԵՐԻ ՏԵՂԱԿԱՅՄԱՆ
ԱՂՅՈՒՍԱԿ

W-1	Տիպ-3	ՆԿ 0+45
W-2	Տիպ-2	ՆԿ 2+00
		ՆԿ 3+40
	Տիպ-1	ՆԿ 4+20

Կտրվածք 2-2
Մ 1:50

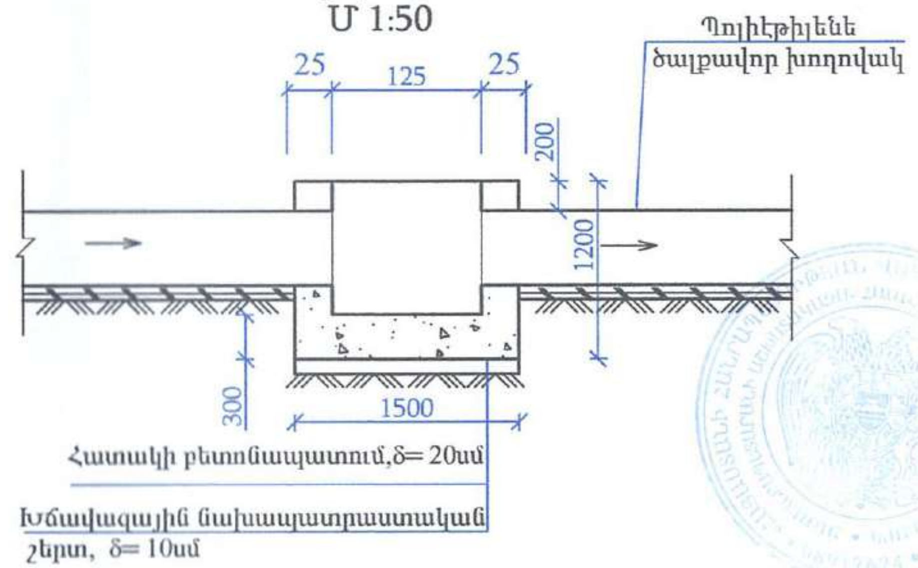

«ՋՐԱՐԲԻ» ՍՊԸ
ՀՎՀՀ 00837681
Փորձաքննություն

				ՊԱՅՄԱՆԱԳԻՐ՝ N «ՎՋՄ-ԵՀ-ԳՀԾՋԲ-24/Ն10»
Փոփ. Քան.	ԹերթՓաստN	Ստորագր.	Ամսաթ	ԵՂԵԳՆԱՁՈՐ ՀԱՄԱՅՆՔԻ ԿԱՐԻՔՆԵՐԻ ՀԱՄԱՐ ՎԵՐՆԱՇԵՆ ԲՆԱԿԱՎԱՅՐԻ ՈՌՈԳՄԱՆ ՑԱՆՑԻ ՎԵՐԱԿԱՌՈՒՅՑՈՒՄ
Ն.Գ.Ճ.	Ա.Հովհաննիսյան			ԿԱՌՈՒՅՎԱԾՔՆԵՐ. — Փուլ: ԱՆ; Թերթ: 7; Թերթեր: 7
Նախագծեց	Ա. Օհանյան			
Ստուգեց	Դ.Հովհաննիսյան			
Ինժ.երկրաբան	Ռ.Մելիքյան			ԱՆԿՅՈՒՆԱՅԻՆ ՀՈՐԵՐ: ՀԱՏԱԿԱԳԻԾ, ԿՏՐՎԱԾՔՆԵՐ, ԱՇԽԱՏԱՆՔԱՅԻՆ ԾԱՎԱԼՆԵՐԻ ԱՄՓՈՓԱԳԻՐ 1 ՀԱՏԻ ՀԱՄԱՐ — «ԱԼ-ՍՈ» ՍՊԸ